Фасад "8-1".

Генплан М1:500.

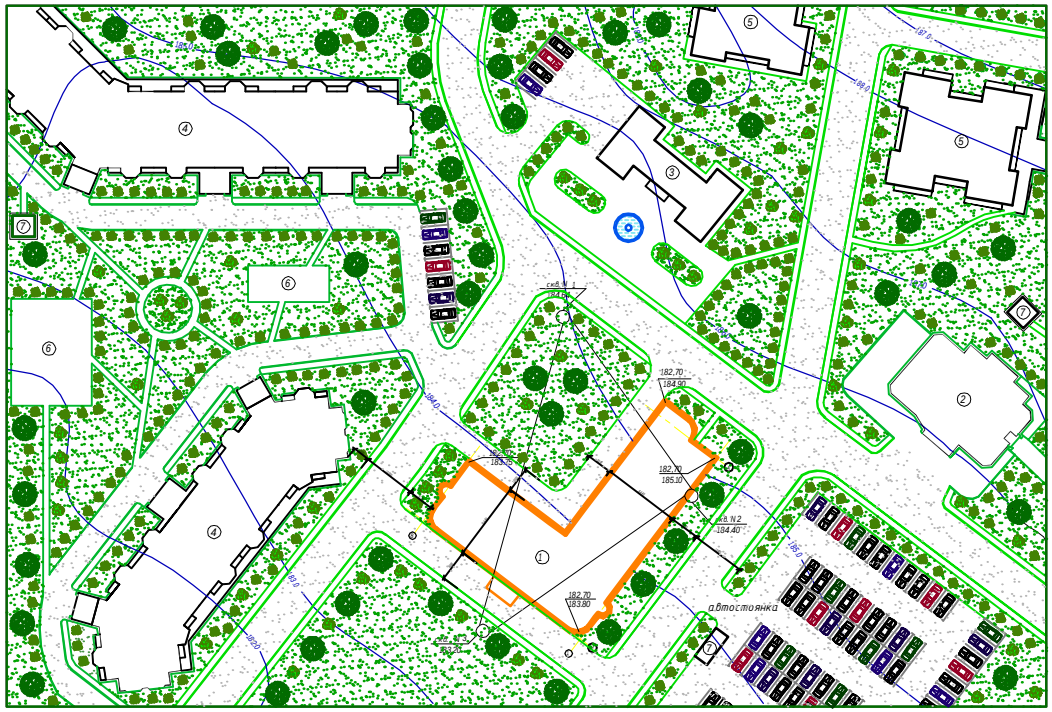

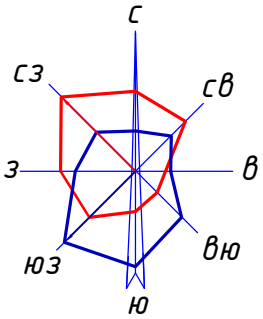

- январь.
- июль.

Условные обозначения:

- деревья.
- кустарник.
- газон.
- асфальт.

Экспликация зданий и сооружений

№	Наименование
1	Арбитражный суд
2	Дом моды
3	Торговый центр
4	9-ти этажный жилой дом
5	16-ти этажный жилой дом
6	Игровая площадка
7	Нежилые постройки

Технико-экономические показатели по генплану.

Пуч. - площадь участка: 28892,0 м²
Пз. - площадь застройки: 1125 м²
Пд. - площадь дорог: 11253 м²
Поз. - площадь озеленения: 11712 м²

Коэффициент застройки:
Кз=Пз./ Пуч.=1125/28892=0,04
Коэффициент использования территории:
Ки=(Пз.+Пд.)/ Пуч.=(1125+11253)/28892=0,43

www.diplom-stroy.org

План на отм. 0.000

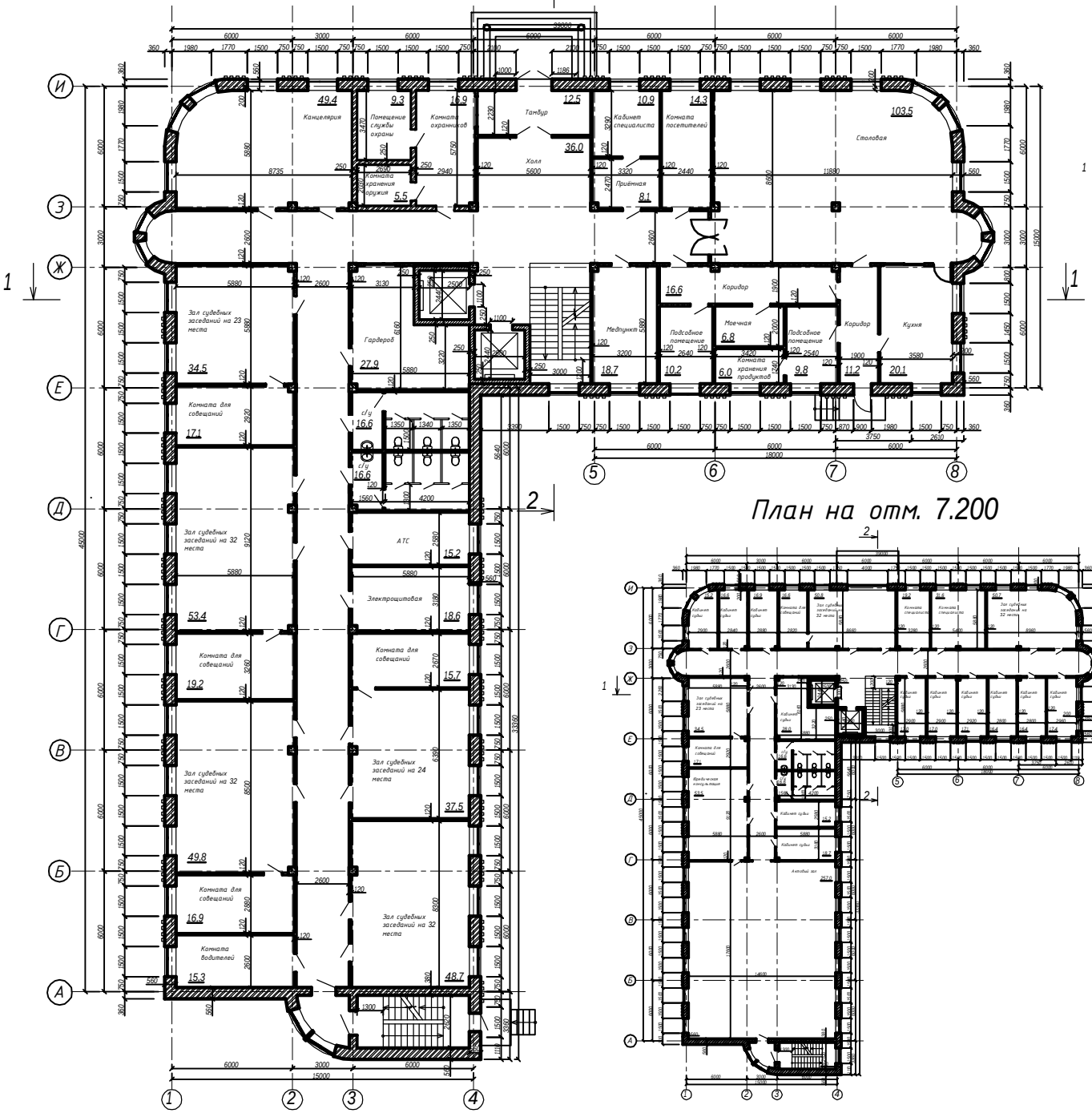

План на отм. 3.600

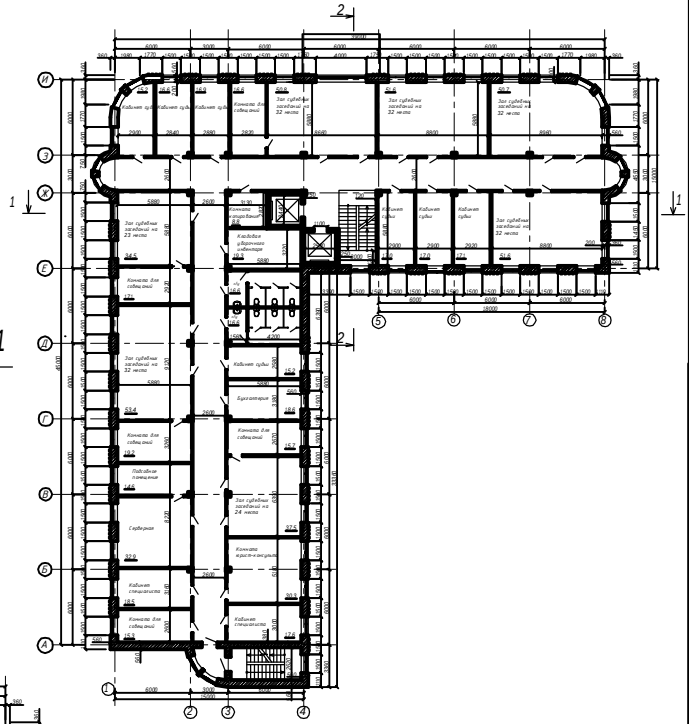

План на отм. 7.200

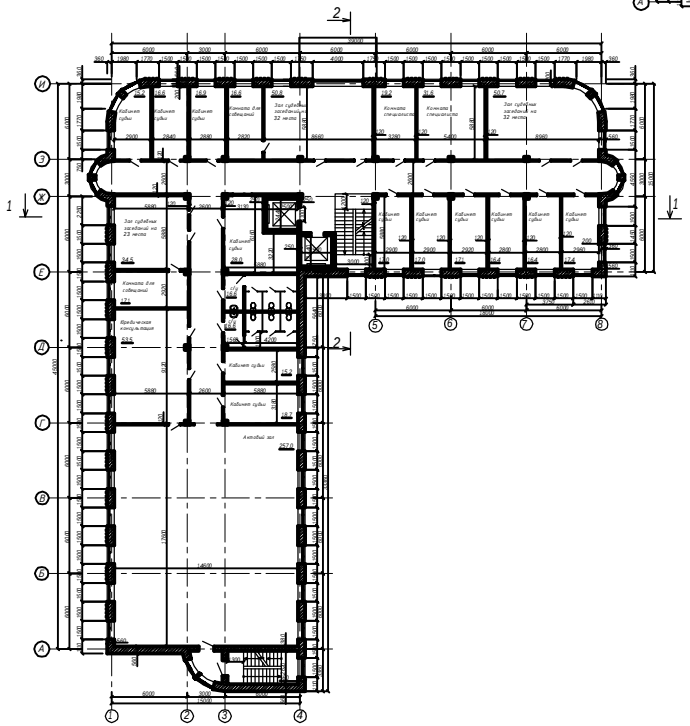

План кровли.

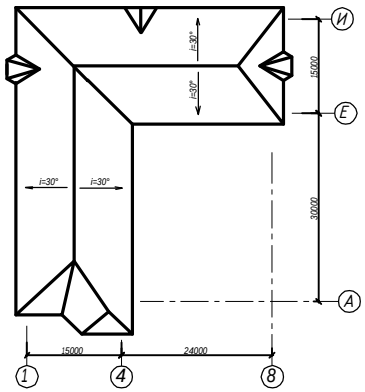

www.diplom-stroy.org

Разрез 1-1

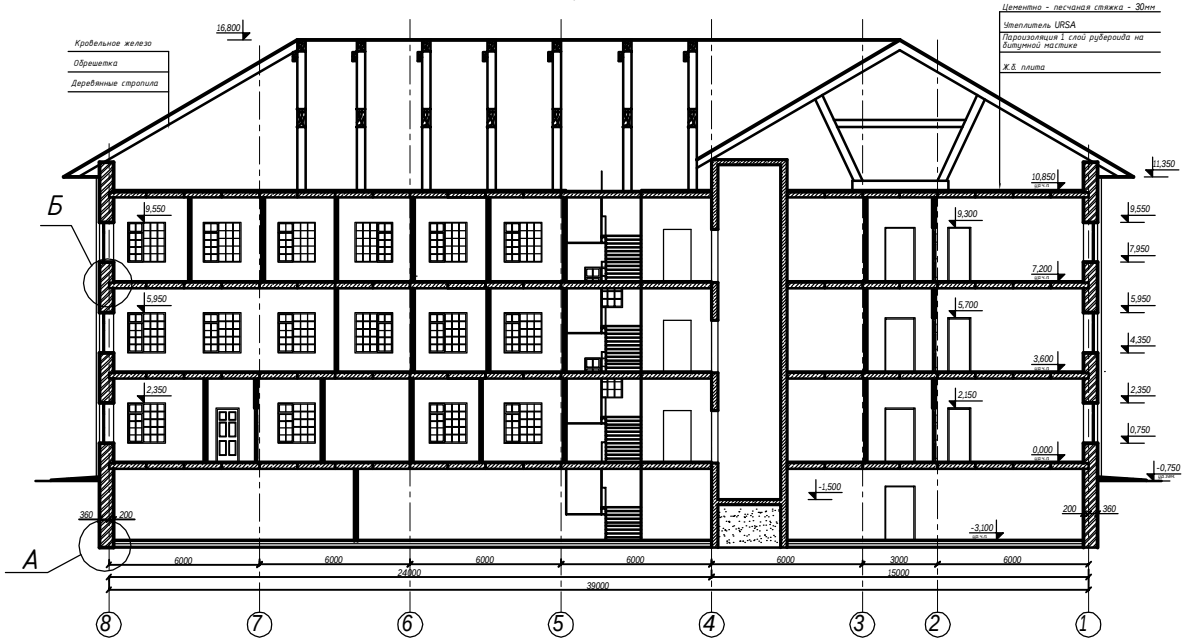

Разрез 2-2

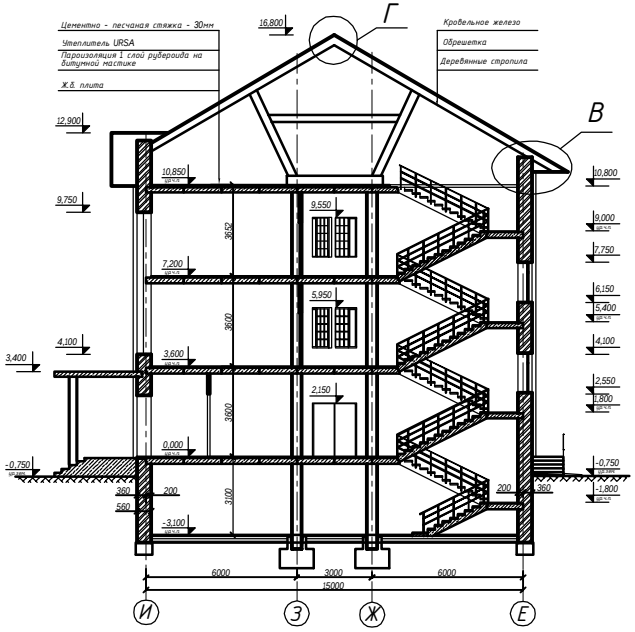

План фундамента и перекрытия.

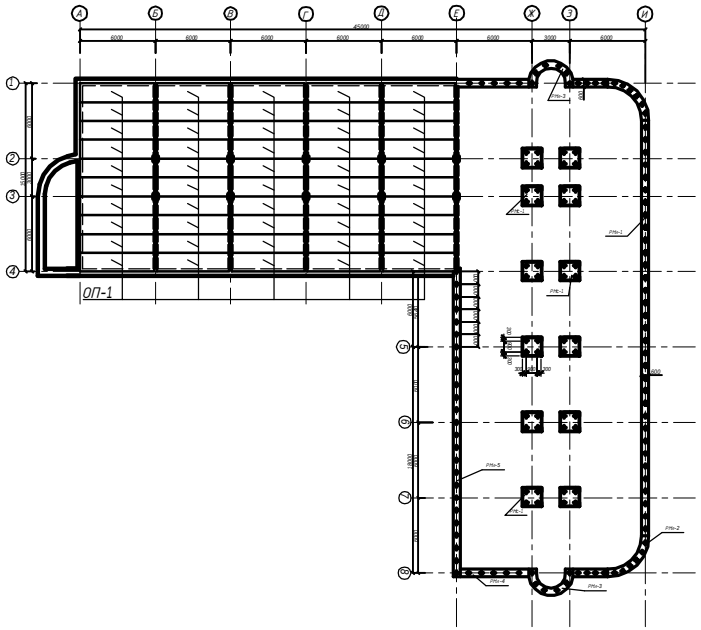

Узел А

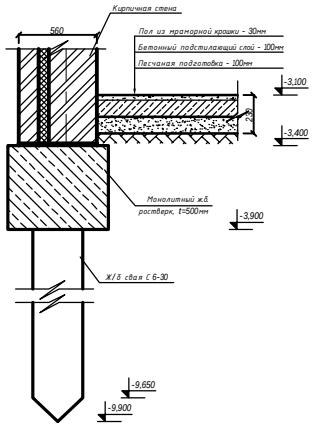

Узел Г

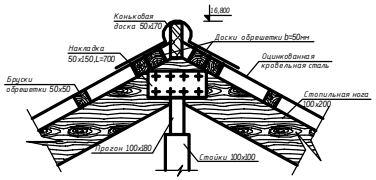

Узел Б

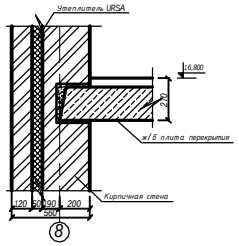

Узел В

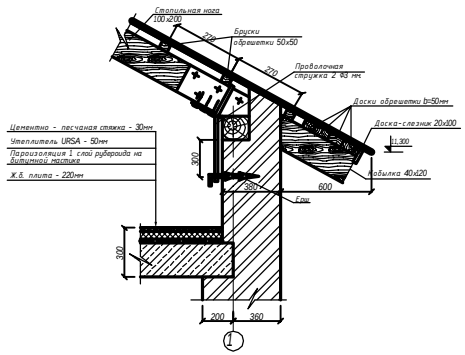

www.diplom-stroy.org