ФАСАД В ОСЯХ 1-7

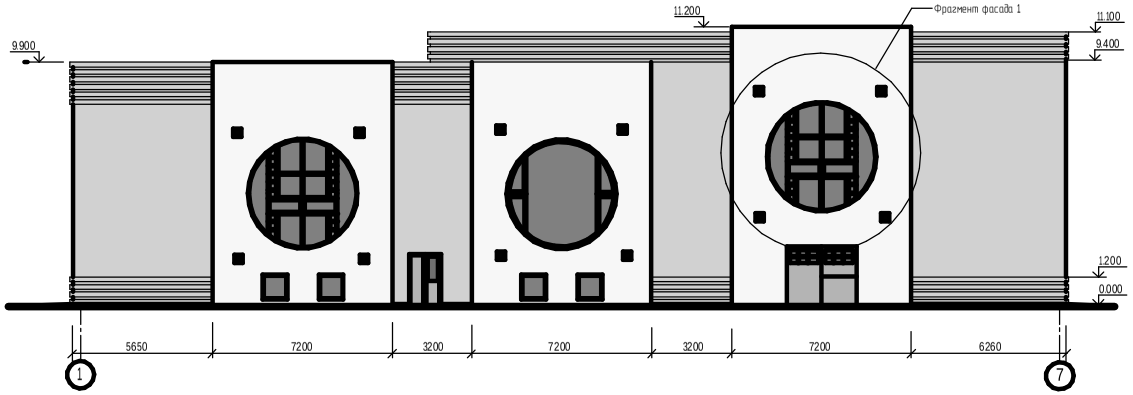

ФРАГМЕНТ ФАСАДА 1

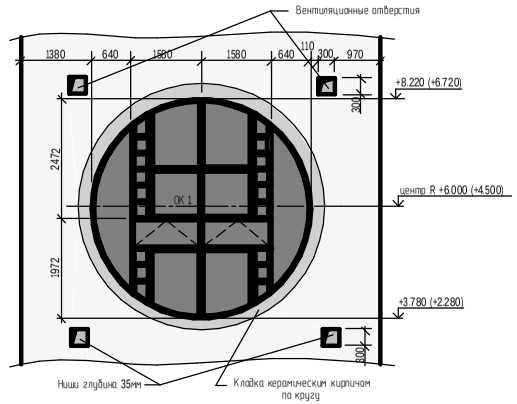

ФАСАД В ОСЯХ А-Е

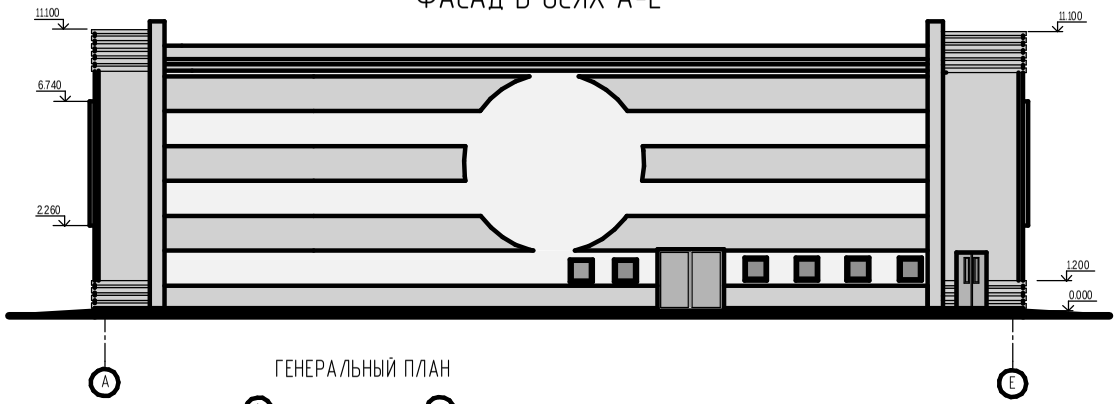

ТЕХНИКО-ЭКОНОМИЧЕСКИЕ ПОКАЗАТЕЛИ

№ П/П	НАИМЕНОВАНИЕ	ЕД. ИЗМ.	КОЛ-ВО
1	ОБЩАЯ ПЛОЩАДЬ УЧАСТКА	ГА	0,64
2	ПЛОЩАДЬ ЗАСТРОЙКИ	ГА	0,23
3	ПЛОЩАДЬ ТВЕРДОГО ПОКРЫТИЯ	ГА	0,22
4	ПЛОЩАДЬ ОЗЕЛЕНЕНИЯ	ГА	0,18
5	КОЭФФИЦИЕНТ ОЗЕЛЕНЕНИЯ	%	28
6	КОЭФФИЦИЕНТ ЗАСТРОЙКИ	%	36

ГЕНЕРАЛЬНЫЙ ПЛАН

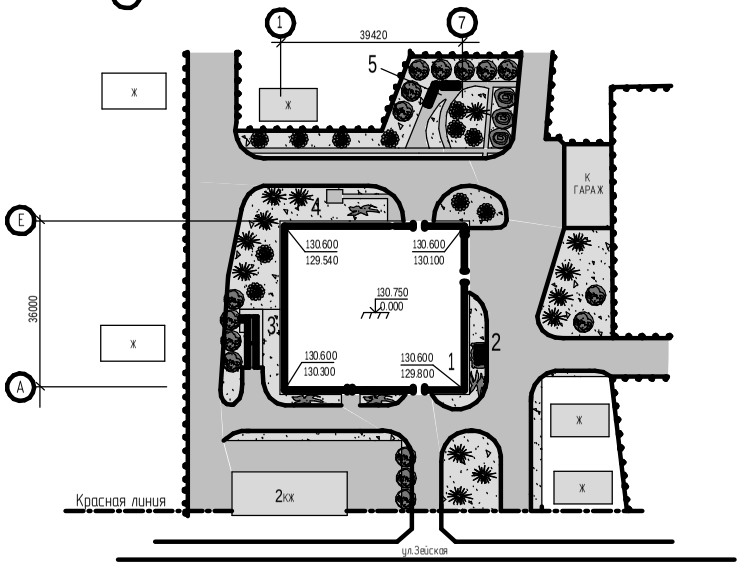

УСЛОВНЫЕ ОБОЗНАЧЕНИЯ К ГЕНЕРАЛЬНОМУ ПЛАНУ

- -НАДЗЕМНАЯ АВТОСТОЯНКА НА100 М/МЕСТ
- -МЕТАЛЛИЧЕСКОЕ ОГРАЖДЕНИЕ
- -ГАЗОНЫ
- -ОЛЬХА
- -РЯБИНА
- -АМУРСКИЙ БАРХАТ
- -ЕЛЬ
- -РОЗА КРАСНОЛИСТАЯ (ШИПОВНИК)
- -АКАЦИЯ ЖЁЛТАЯ (ЖИВАЯ ИЗГОРОДЬ)
- -СКАМЬЯ
- -УРНА

ЭКСПЛИКАЦИЯ ЗДАНИЙ И СООРУЖЕНИЙ

№ П/П	НАИМЕНОВАНИЕ	ПРИМЕЧАНИЕ
1	НАДЗЕМНАЯ АВТОСТОЯНКА НА100 М/МЕСТ	проектир.
2	ПЛОЩАДКА ДЛЯ МУСОРОСБОРНИКОВ (НА 2 КОНТ.)	
3	ЭСТАКАДА	проектир.
4	ТУАЛЕТ	проектир.
5	ПЛОЩАДКА ОТДЫХА	проектир.

Зав. каф.				
Руковод.				
Консульт.				
Консульт.				
Чертил.				
Проверил.				
Н. конт.				

г.Благовещенск Амурской области

Проект производства работ на строительство 3-х этажной автостоянки на 100 м/мест.

Стадия	Лист	Листов
ДП	1	10

Фасад в осях 1-7, фасад в осях А-Е, Генеральный план, условные обозначения к генеральному плану, экспликация зданий и сооружений, технико-экономические показатели, фрагмент фасада

stroydiplom@ya.ru